■仕様書

品　　名	仕　様
トップ	SUS430 t0.5
丁　番	スライド丁番
取　手	PE APハンドル TL・MS スペースハンドル
扉	表 PE ポリエステル化粧合板 TL・MS オレフィン化粧板
	裏 カラー化粧合板 18mm
帆　立	両面フラッシュ・カラー化粧合板 17mm
バック	片面フラッシュ・カラー化粧合板 15mm
地　板	片面フラッシュ・ステンレス貼り 20mm
台　輪	塩ビシート貼り 9mm
ストレーナー	大型ストレーナー（ゴミ収納付） BK-1

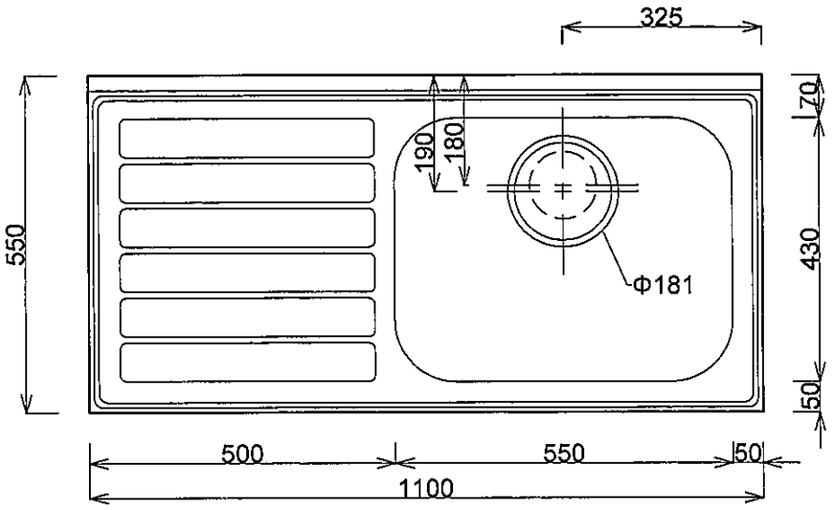

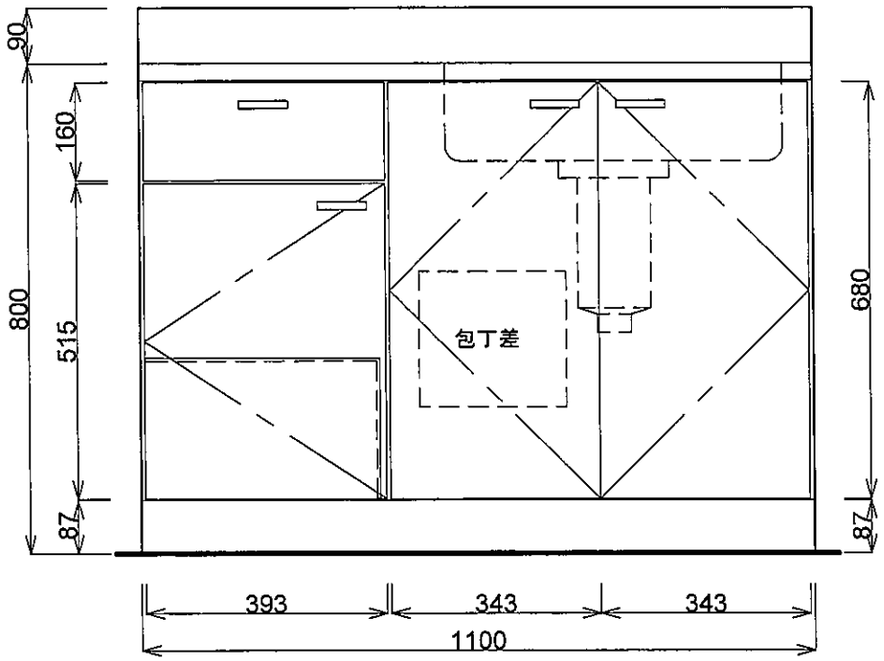

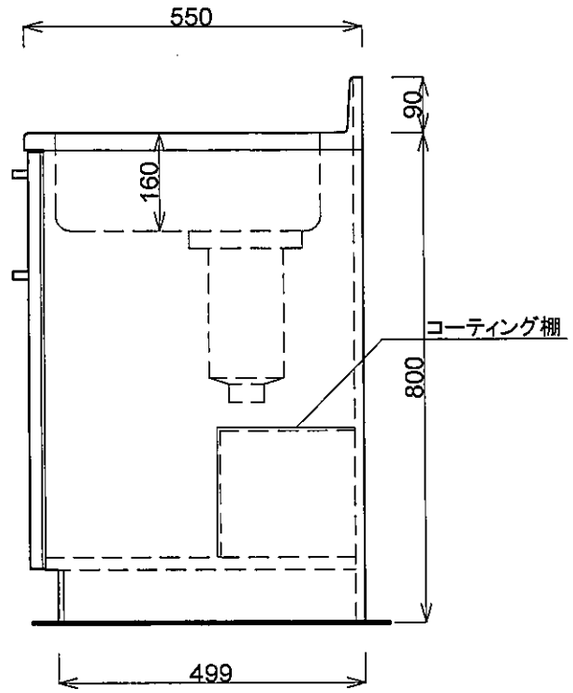

月日	'15.10.		
認印	佐野		

有限会社 レマン	LF-1100ZR