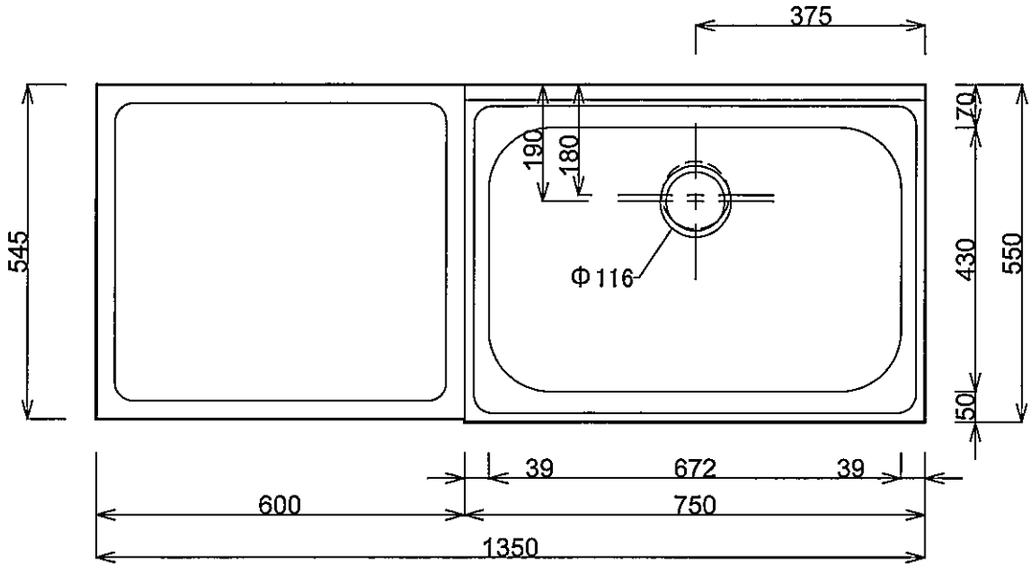

■仕様書

品　　名	仕　様
トップ	SUS430 t0.5
天　板	SUS430 t0.4
丁　番	スライド丁番
取　手	ソフトカバー付プルノブ
扉	表 IP ポリエステル化粧合板 LP・BP オレフィン化粧板
	裏 カラー化粧合板 18mm
帆　立	両面フラッシュ・カラー化粧合板 17mm
バック	片面フラッシュ・カラー化粧合板 15mm
地　板	片面フラッシュ・ステンレス貼り 20mm
台　輪	オレフィン化粧シート貼り 9mm
ストレーナー	小型ストレーナー

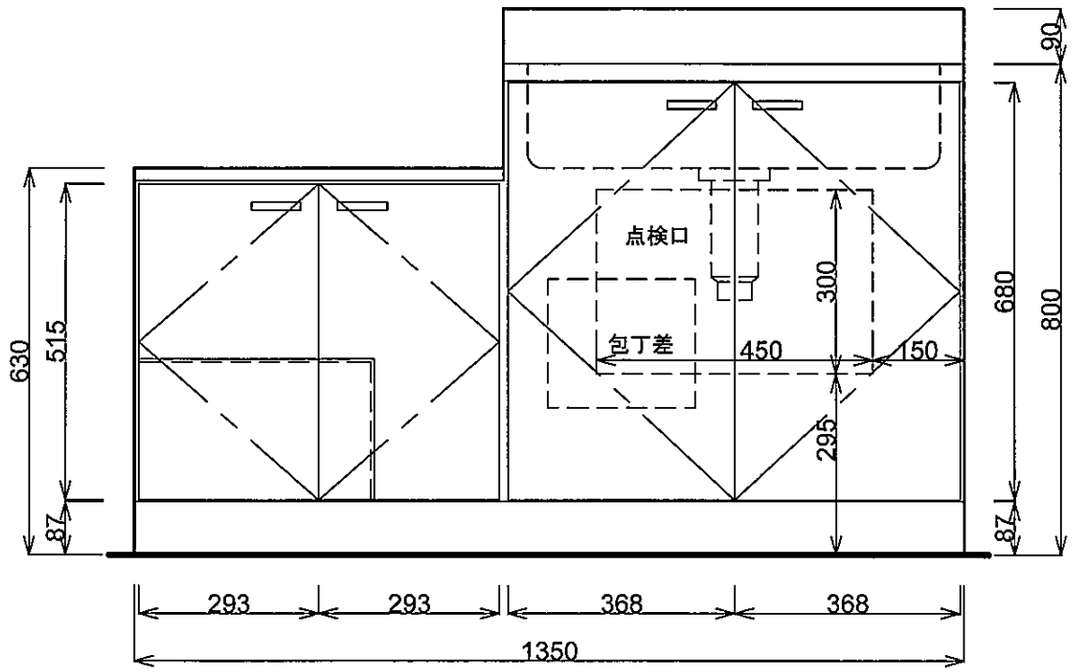

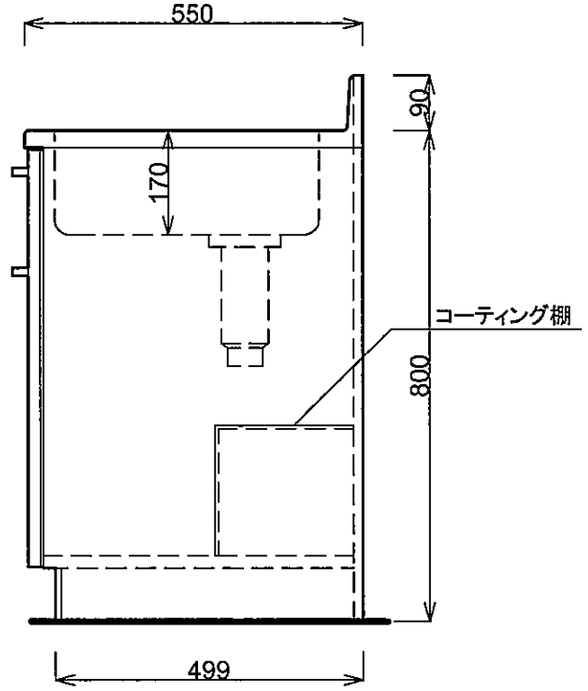

月日	18．8		
認印	佐野		

有限会社 レマン	BFG-1350ZR