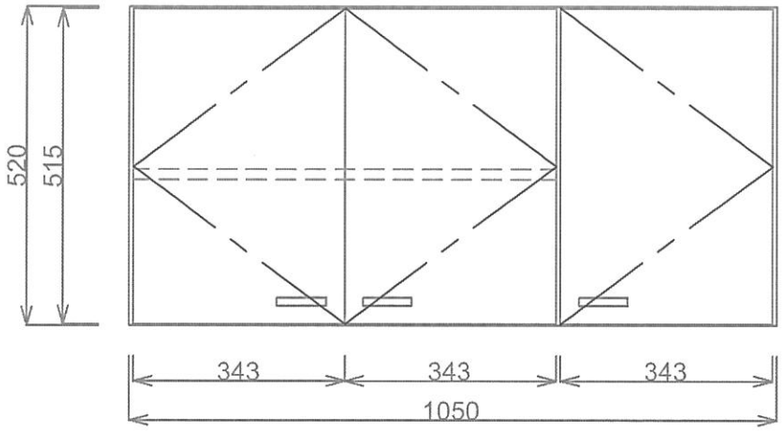

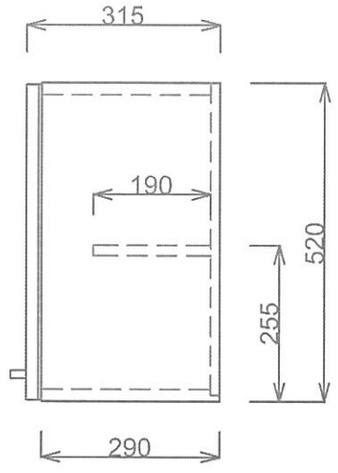

■仕様書

品　　名	仕　様
丁　　番	スライド丁番
取　　手	ラスカルハンドル
扉	表　IP ポリエステル化粧合板　LP オレフィン化粧板
	裏　カラー化粧合板　18mm
帆　　立	表　特殊加工化粧合板　（不燃材）
	裏　カラー化粧合板　17mm
バ　ッ　ク	片面フラッシュ・カラー化粧合板　15mm
地　　板	表　特殊加工化粧合板　（不燃材）
	裏　カラー化粧合板　20mm
天　　板	両面フラッシュ・カラー化粧合板　20mm
棚　　板	両面フラッシュ・カラー化粧合板　17mm

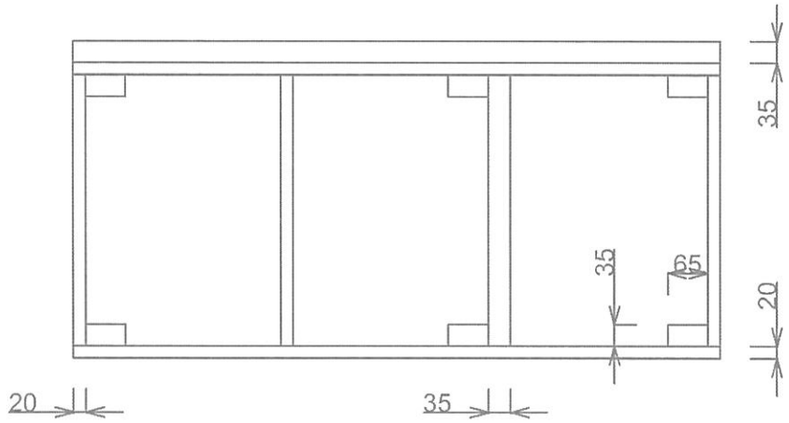

月日	'22. 1.		
認印	佐野		

有限会社　レマン	BFE−1050 FR/FL