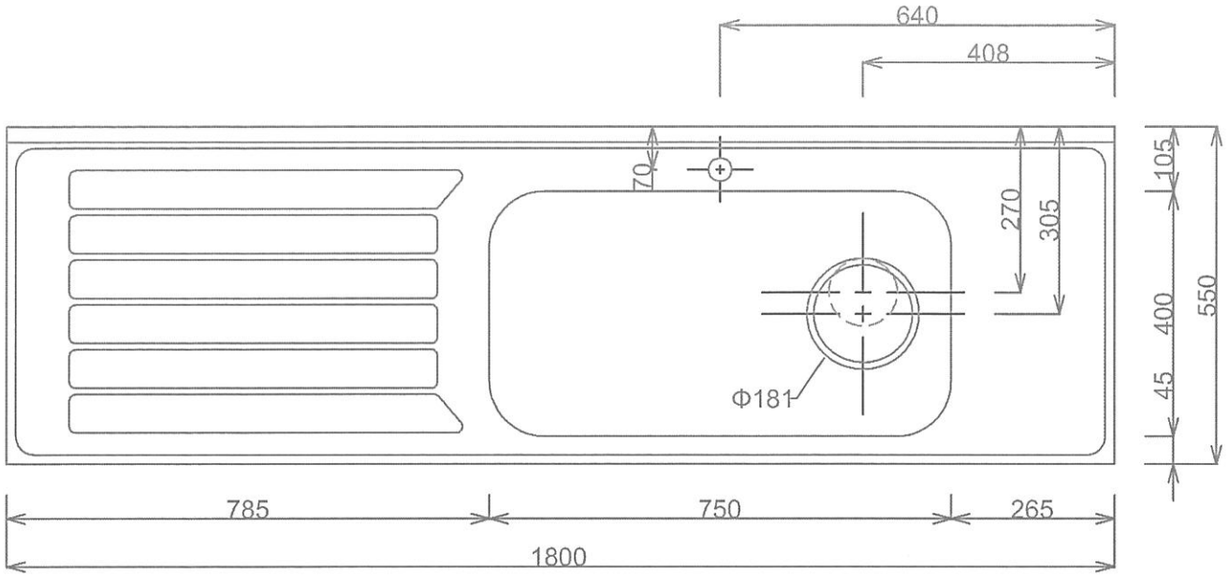


■仕様書

| 品　　名 | 仕　様 |
|---|---|
| ト　ッ　プ | 443CT t0.6 |
| 丁　　番 | スライド丁番 |
| 取　　手 | ラスカルハンドル |
| 扉 | 鏡面仕上げ 18mm |
| 帆　　立 | 両面フラッシュ・カラー化粧合板 17mm |
| バ　ッ　ク | 片面フラッシュ・カラー化粧合板 15mm |
| 地　　板 | 片面フラッシュ・ステンレス貼り 20mm |
| 台　　輪 | オレフィン化粧シート貼り 9mm |
| ストレーナー | 大型ストレーナー |

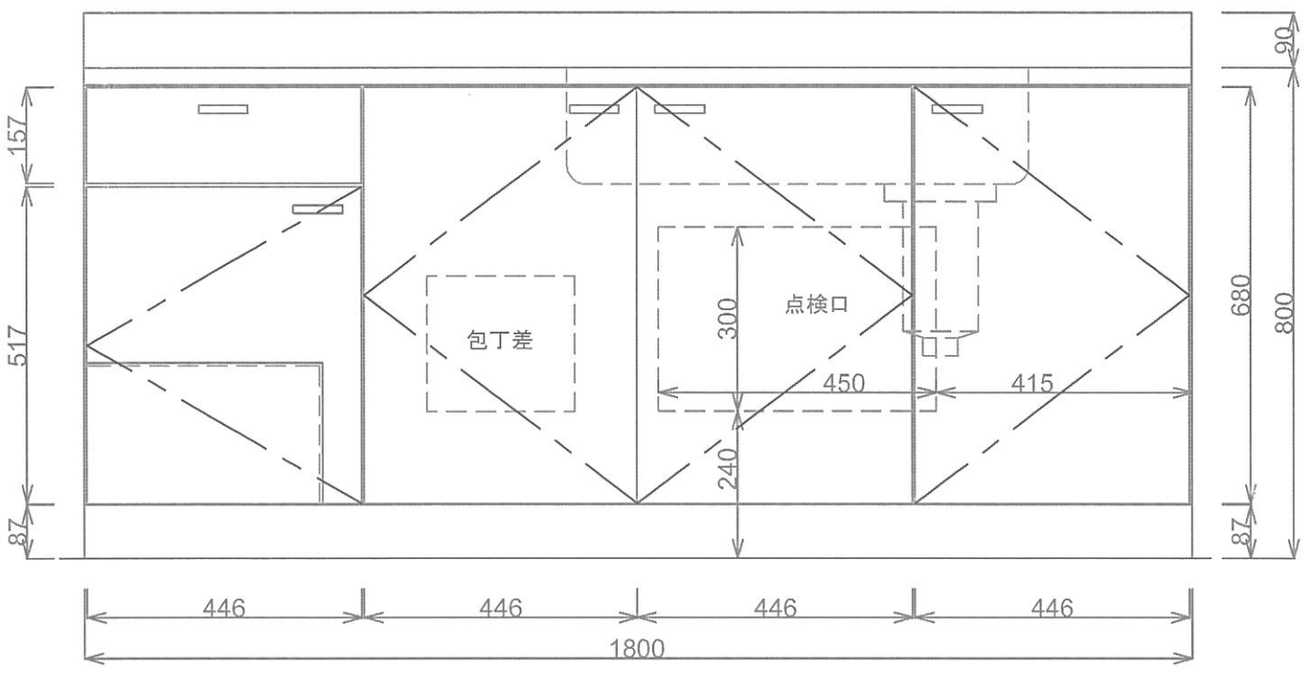


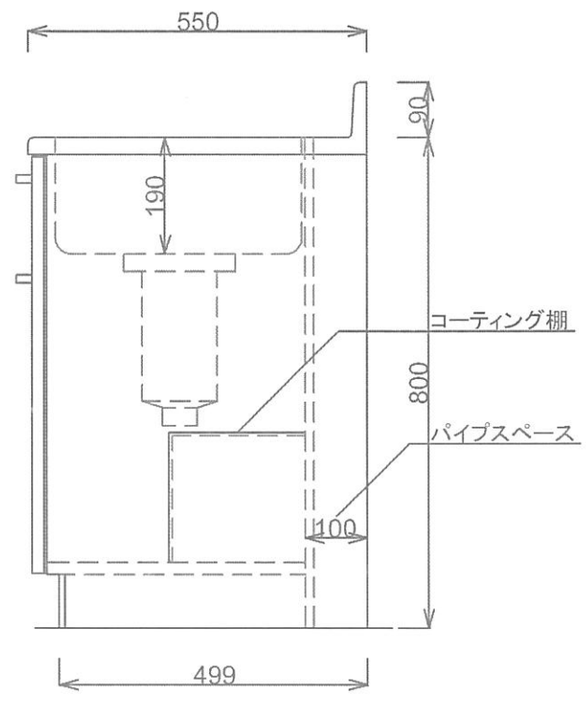


| 月日 | '22. 1. | | |
|---|---|---|---|
| 認印 | 佐野 | | |

| 有限会社 レマン | DLSO-1800ZJR |
|---|---|