■仕様書

品　　名	仕　様
ト　ッ　プ	443CT　t0.5
天　　板	SUS430　t0.4
丁　　番	スライド丁番
取　　手	ライン取手
扉	鏡面仕上げ　18mm
帆　　立	両面フラッシュ・カラー化粧合板　17mm
バ　ッ　ク	片面フラッシュ・カラー化粧合板　15mm
地　　板	片面フラッシュ・ステンレス貼り　20mm
台　　輪	オレフィン化粧シート貼り　9mm
ストレーナー	小型ストレーナー

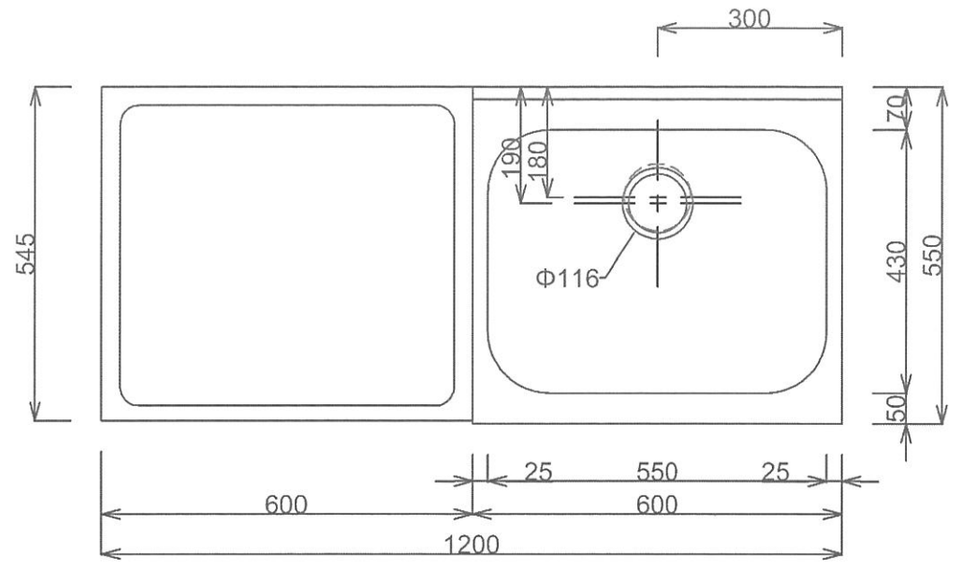

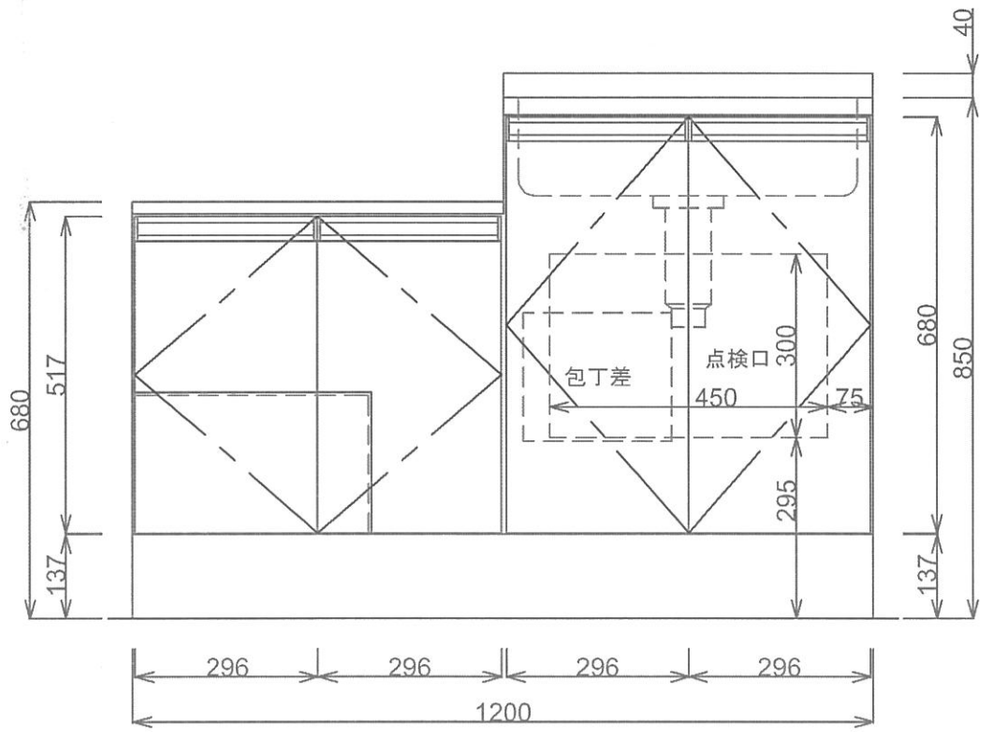

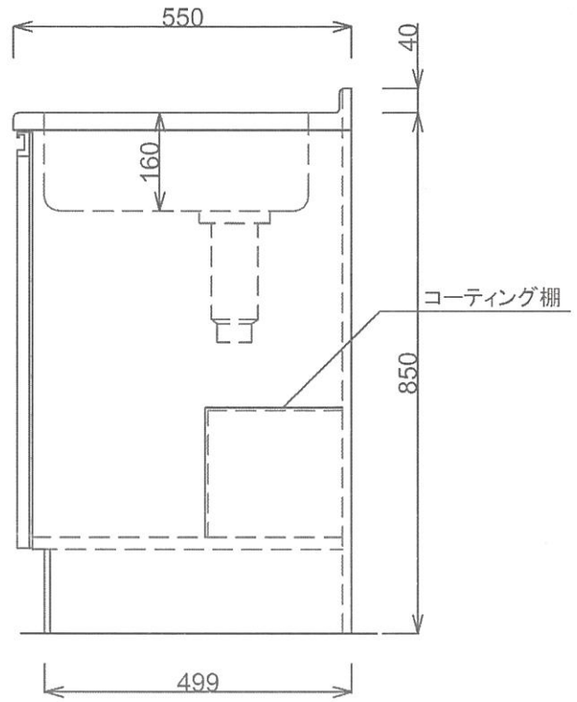

月日	'22. 1.		
認印	佐野		

有限会社　レマン	ライン LSHG-1200ZR