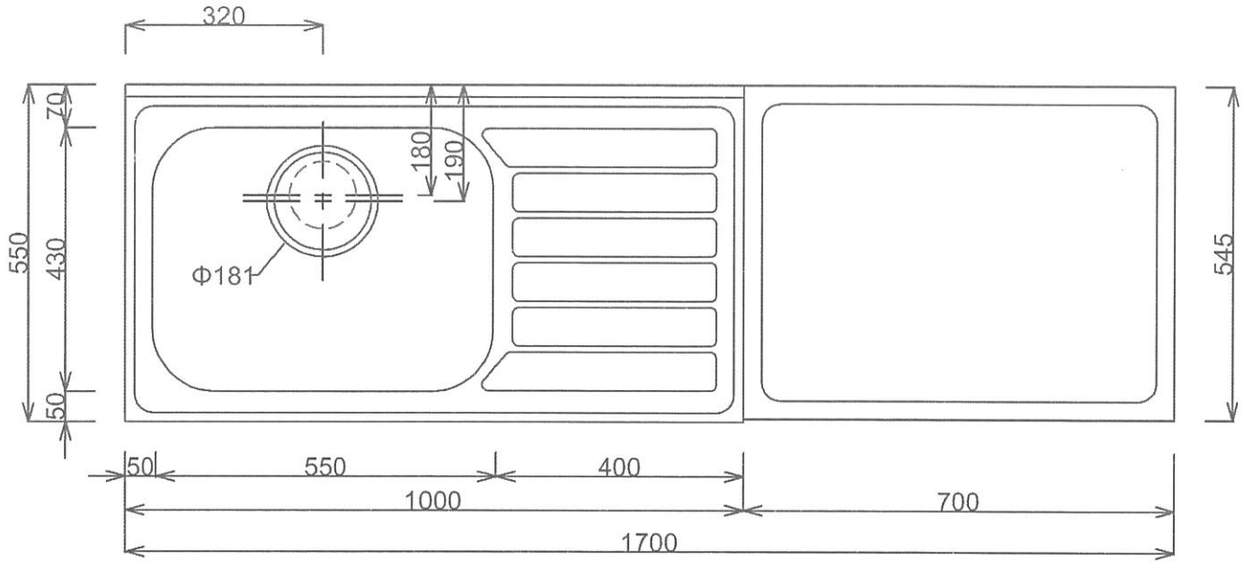

■仕様書

品　　名	仕　　様
トップ	443CT t0.5
天　　板	SUS430 t0.4
丁　　番	スライド丁番
取　　手	ライン取手
扉	鏡面仕上げ 18mm
帆　　立	両面フラッシュ・カラー化粧合板 17mm
バ　ッ　ク	片面フラッシュ・カラー化粧合板 15mm
地　　板	片面フラッシュ・カラー化粧合板 20mm
台　　輪	オレフィン化粧シート貼り 9mm
ストレーナー	大型ストレーナー

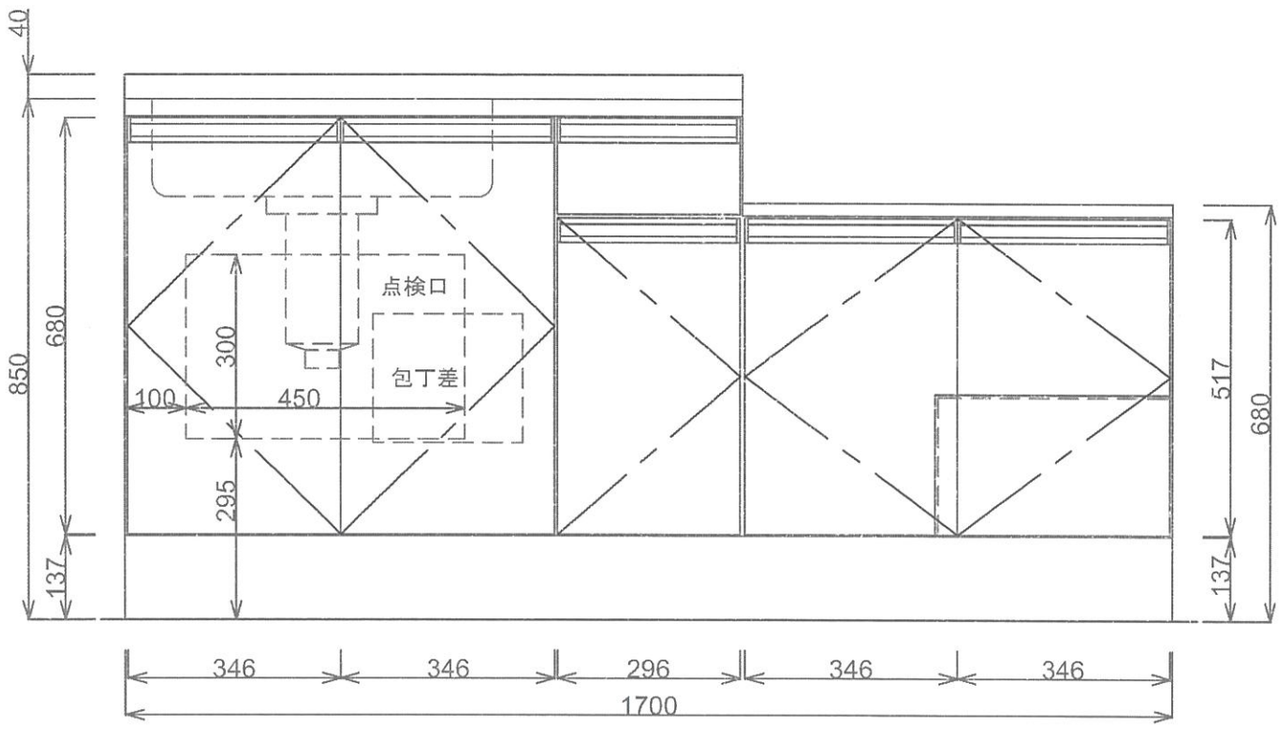

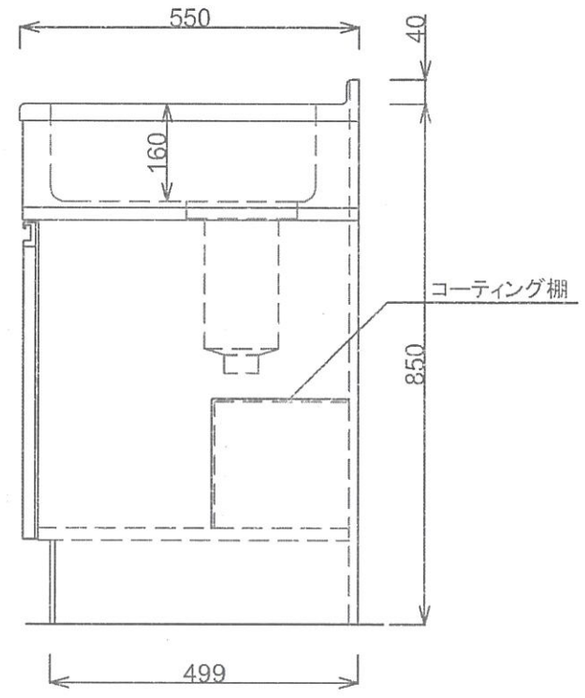

月日	'22. 1.		
認印	佐野		

有限会社　レマン	ライン LSHG-1700L