主要部品

	部品名	材　質
1	ﾄｯﾌﾟﾌﾟﾚｰﾄ	結晶化ｶﾞﾗｽ（ﾌﾞﾗｯｸ）
2	ﾜｸ前、後、左、右	ｽﾃﾝﾚｽ
3	排気ｶﾊﾞｰ	琺瑯
4	操作ﾒｲﾊﾝ	ﾎﾟﾘｴｽﾃﾙﾌｨﾙﾑ

特定安全ＩＨ調理器適合品

可燃物等からの離隔距離（ｃｍ）

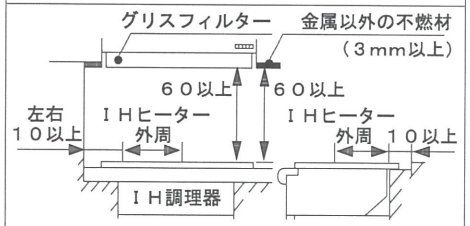

周囲の壁が不燃材の場合：本体外周から０ｃｍ以上

		仕　様（電力の数値は定格消費電力を示す）
型　式		ＨＴ－４０Ｃ
定　格		単相２００Ｖ－４．０ｋＷ
質　量		約７ｋｇ
ヒーター	左ヒーター	鉄・ステンレス鍋　３．０ｋＷ　ＩＨ
	右ヒーター	鉄・ステンレス鍋　２．０ｋＷ　ＩＨ
火力調節	左ヒーター	鉄・ステンレス鍋　１００Ｗ相当～３．０ｋＷ
	右ヒーター	鉄・ステンレス鍋　１００Ｗ相当～２．０ｋＷ
コード		３芯キャブタイヤケーブル、　長さ０．７ｍ
プラグ容量		単相２００Ｖ用　２５０Ｖ－２０Ａ（接地極付き）

平面図

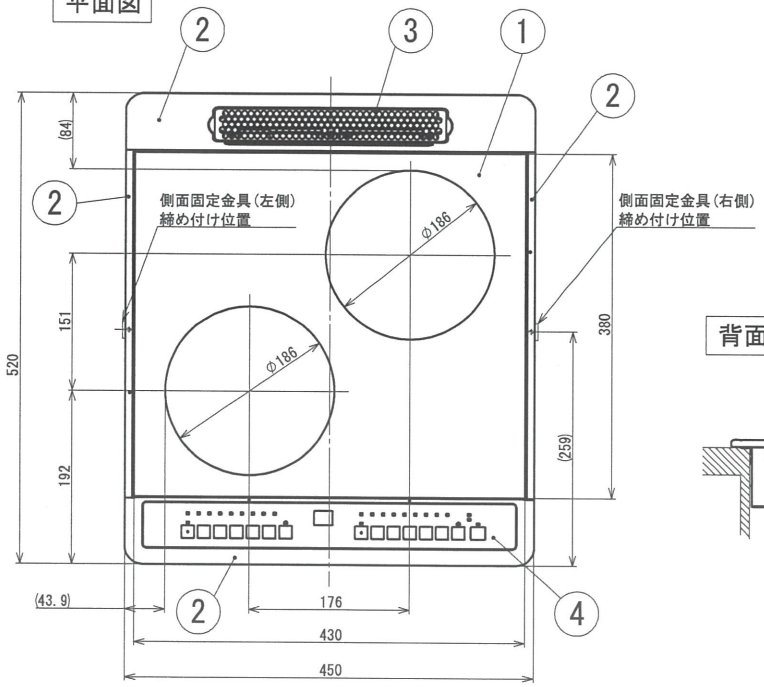

背面図

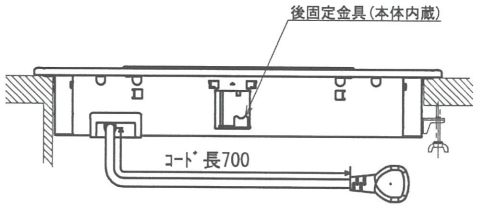

システムキッチン加工寸法図

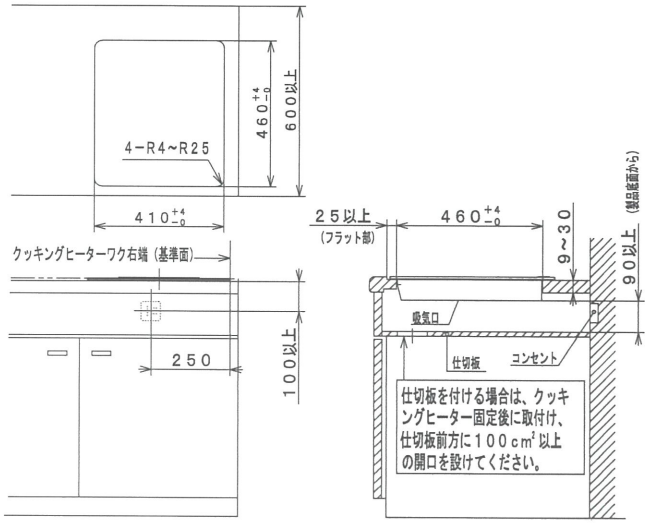

正面図

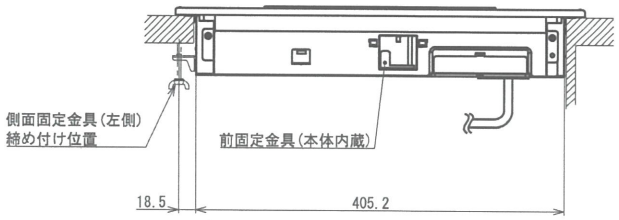

側面図

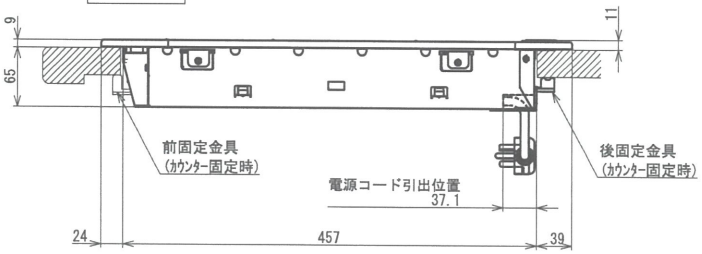

［本体の固定について］
本体をカウンターに固定する際は、前固定金具と後固定金具の２ヶ所で固定してください。
前固定金具で固定できない場合は、同梱の側面固定金具（カウンター右または左側に固定）と後固定金具の２ヶ所で固定してください。

特定安全ＩＨ調理器	適合（ＪＥＭＡ自主基準に適合）

HT－40C	品名 クッキングヒーター寸法図	尺度	N.T.S
日立グローバルライフソリューションズ（株）			